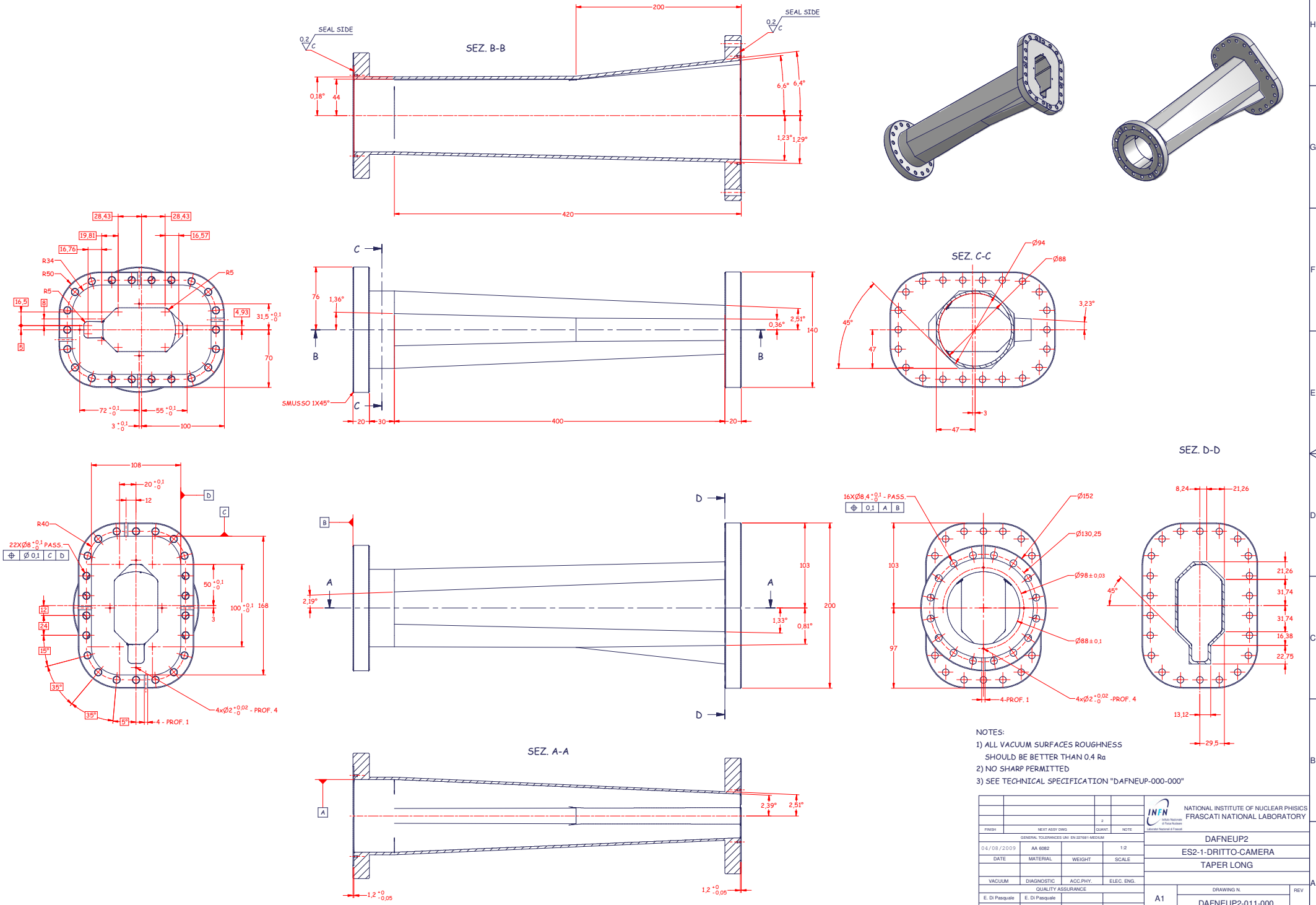
SEZ. B-B
SEAL SIDE
SEAL SIDE
0,2 C
0,2 C
200
420
0,18°
44
6,6°
6,4°
1,23°
1,29°
SEZ. C-C
Ø94
Ø88
3,23°
45°
47
3
47
SMUSSO 1X45°
76
1,36°
2,51°
0,36°
140
20
30
400
20
SEZ. D-D
8,24
21,26
21,26
31,74
31,74
16,38
22,75
13,12
29,5
45°
108
20 +0,1 -0
12
D
C
R40
22XØ8 +0,1 -0 PASS.
Ø 0,1 C D
50 +0,1 -0
100 +0,1 -0
168
3
12
24
15°
35°
35°
5°
4 - PROF. 1
4xØ2 +0,02 -0 - PROF. 4
16XØ8,4 +0,1 -0 - PASS.
0,1 A B
Ø152
Ø130,25
Ø98 ± 0,03
Ø88 ± 0,1
103
97
4-PROF. 1
4xØ2 +0,02 -0 -PROF. 4
2,19°
1,33°
0,81°
200
SEZ. A-A
2,39°
2,51°
1,2 +0 -0,05
1,2 +0 -0,05
NOTES:
1) ALL VACUUM SURFACES ROUGHNESS
SHOULD BE BETTER THAN 0.4 Ra
2) NO SHARP PERMITTED
3) SEE TECHNICAL SPECIFICATION "DAFNEUP-000-000"
NATIONAL INSTITUTE OF NUCLEAR PHISICS
FRASCATI NATIONAL LABORATORY
DAFNEUP2
ES2-1-DRITTO-CAMERA
TAPER LONG
FINISH
NEXT ASSY DWG.
QUANT.
NOTE
GENERAL TOLERANCES UNI EN 22768/1-MEDIUM
04/08/2009
AA 6082
1:2
DATE
MATERIAL
WEIGHT
SCALE
VACUUM
DIAGNOSTIC
ACC.PHY.
ELEC. ENG.
QUALITY ASSURANCE
E. Di Pasquale
E. Di Pasquale
DRAFTER
DESIGNER
ENGINEER
APPROVAL
A1
DRAWING N.
DAFNEUP2-011-000
REV